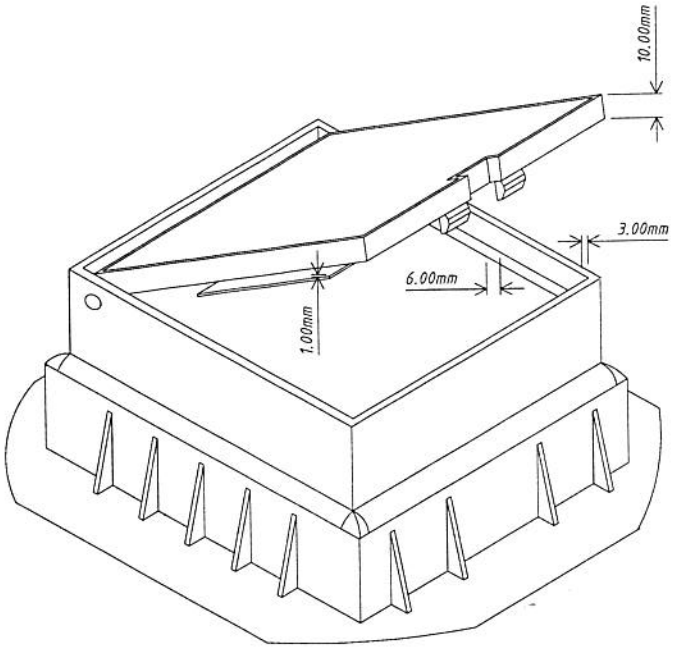

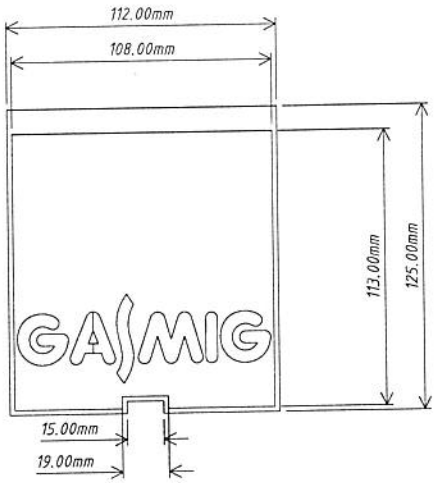

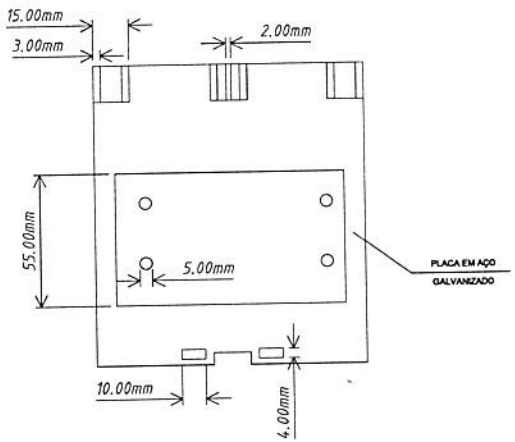

B				
A				
0				
	DATA	FEITO	VISTO	APROV.

ALTERAÇÕES

NOTAS GERAIS:

DOCUMENTOS DE REFERÊNCIA:

GASMIG

Companhia de Gás de Minas Gerais
Rede de Distribuição de Gás Natural

MODELO DE TAMPA P/ CAIXA DE VÁLVULA DE PASSEIO
Material: Polipropileno

DATA: 31/03/2013

FOLHA 001/001

ARQ.